ТИШЖ.468523.013ГЧ

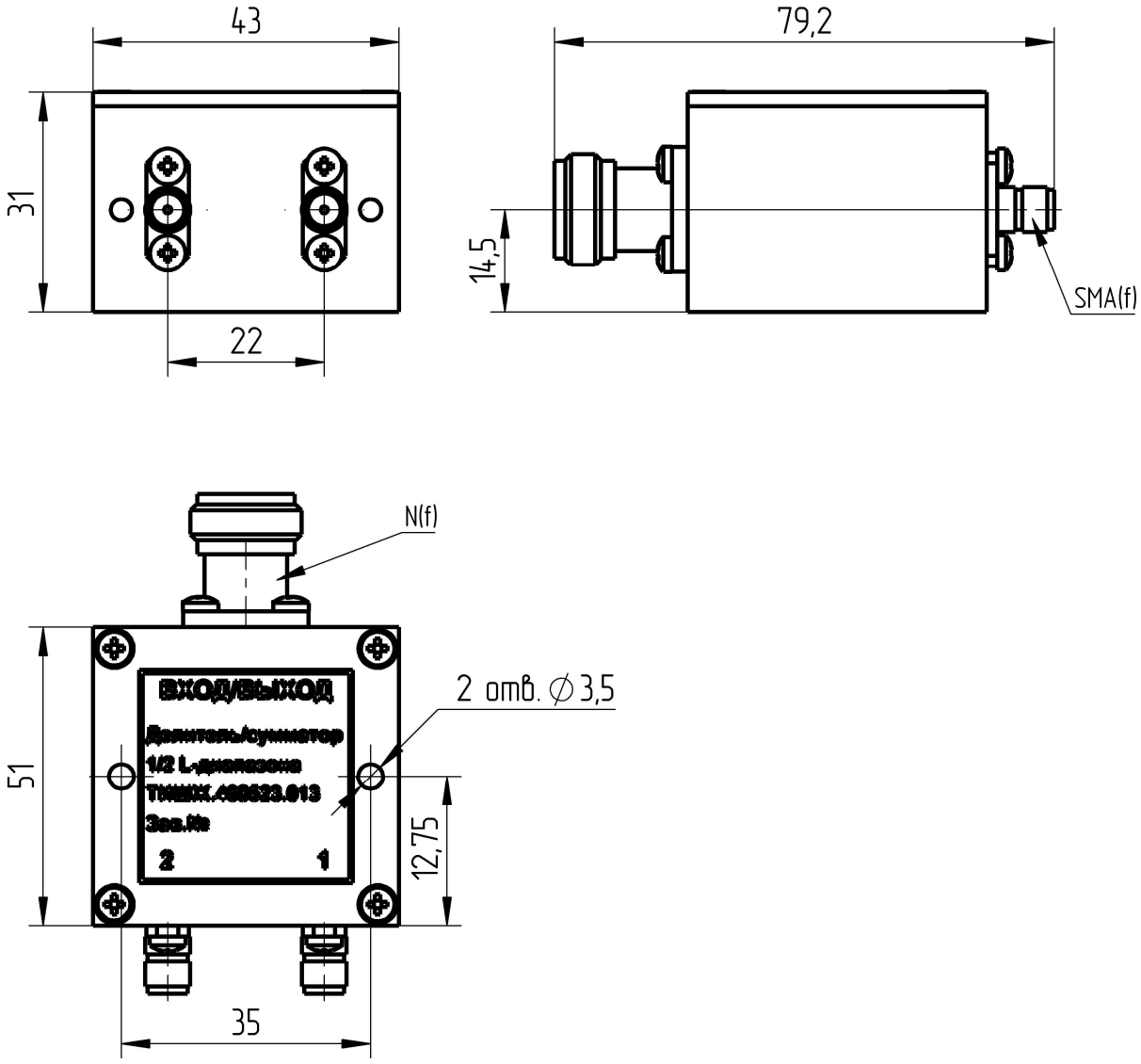

Размеры для справок

Изм.	Лист	№ докум.	Подп.	Дата
Разраб.		Фадеев		
Пров.		Орлов		
Т.контр.				
Нач. КБ				
Н.контр.		Фадеев		
Утв.		Званцугов		

ТИШЖ.468523.013ГЧ

Делитель/сумматор 1/2 L-диапазона

Габаритный чертеж

Лит.	Масса	Масштаб
	0,18	1:1
Лист	Листов 1	

Технологии Радиосвязи

Перв. примен. ТИШЖ.468523.013

Справ. №

Подпись и дата

Инв. № дубл.

Взам. инв. №

Подпись и дата

Инв. № подл.

Копировал

Формат А4